Instrukcje użytkowania

XXL - okrągłe lustro KALI



Zaprojektowany w Niemczech

Spis treści

1. Informacje ogólne ... 3
1.1. Przegląd produktów ... 3
1.2. Uwagi ogólne ... 3
1.3. Gwarancja ... 3
2. Informacje dotyczące instrukcji obsługi ... 4
2.1. Dostępność instrukcji obsługi ... 4
2.2. Grupy docelowe instrukcji użytkowania ... 4
2.3. Informacje na temat tłumaczenia ... 4
2.4. Wyjaśnienie symboli ... 4
1.1. Ogólne informacje dotyczące instrukcji użytkowania ... 5
1.2. Przeznaczenie ... 5
1.3. Ogólne instrukcje bezpieczeństwa ... 5
2. Cechy produktu ... 7
3.1 Dane techniczne ... 7
3. Zakres dostawy ... 7
4. Montaż ... 8
4.1. Instrukcje bezpieczeństwa ... 8
4.2. Montaż produktu ... 9
5. Zastosowanie ... 12
5.1. Instrukcje bezpieczeństwa ... 12
5.2. Pierwsze uruchomienie ... 12
5.3. Działanie ... 12
6. Rozwiązywanie problemów ... 12
7. Konserwacja i pielęgnacja ... 13
7.1. Instrukcje bezpieczeństwa ... 13
8. Demontaż ... 13
8.1. Instrukcje bezpieczeństwa ... 13
9. Instrukcje dotyczące utylizacji ... 13

WAŻNE:
ZACHOWAĆ DO WYKORZYSTANIA W PRZYSZŁOŚCI.
PRZECZYTAJ UWAŻNIE!

Drogi kliencie,

Dziękujemy za wybranie produktu **Home Deluxe GmbH**. Mamy nadzieję, że spodoba Ci się Twoje nowe okrągłe lustro XXL KALI.

Instrukcja obsługi stanowi pomoc w instalacji, uruchomieniu, obsłudze i konserwacji produktu. Instrukcję obsługi i instrukcje bezpieczeństwa należy przeczytać uważnie i w całości. Należy przestrzegać tych instrukcji, aby uniknąć zagrożeń.

1. Informacje ogólne

1.1. Przegląd produktów

Model: XXL - Lustro okrągłe KALI

Model:	ID artykułu:	Identyfikator wariantu:
XXL - okrągłe lustro KALI	25220	60642
XXL - Okrągłe lustro KALI - 140 cm - Opakowanie 1 z 1 (lustro wraz ze wspornikiem i uchwytem ściennym)	25221	60645
XXL - Okrągłe lustro KALI - 160 cm - Opakowanie 1 z 1 (lustro wraz ze wspornikiem i uchwytem ściennym)	25222	60646

1.2. Uwagi ogólne

Aby spełnić nasze roszczenia, stale poprawiamy jakość, upraszczamy instalację i obsługę oraz dostosowujemy produkty do wymagań klientów. W związku z tymi zmianami aktualną wersję instrukcji obsługi można znaleźć na naszej stronie internetowej.

Termin "produkt" jest używany w instrukcji obsługi dla "okrągłego lustra XXL KALI". Prostokątne.

1.3. Gwarancja

Ustawowa odpowiedzialność za wady i prawa gwarancyjne obowiązują od daty zakupu.
Home Deluxe GmbH nie ponosi odpowiedzialności za szkody spowodowane nieprzestrzeganiem instrukcji obsługi. Reklamacje wynikające z niewłaściwej instalacji lub użytkowania nie są objęte gwarancją. W przypadku wad produktu prosimy o pisemny kontakt z naszym działem obsługi klienta za pomocą formularza kontaktowego na naszej stronie internetowej, podając nazwę produktu, numer seryjny i zdjęcie tabliczki znamionowej:

Home Deluxe GmbH
Schanzeweg 2
32312 Lübbecke
Niemcy
Tel: +49 (0)5743 6181-0
www.home-deluxe-gmbh.de

W przypadku dalszych pytań prosimy o kontakt z naszym działem obsługi klienta za pośrednictwem formularza kontaktowego.

2. Informacje dotyczące instrukcji obsługi

2.1. Dostępność instrukcji obsługi

Instrukcja obsługi jest częścią produktu i powinna być przechowywana w całości i w bezpośrednim sąsiedztwie produktu.

Jeśli produkt jest przekazywany osobom trzecim, należy również przekazać instrukcję obsługi.

2.2. Grupy docelowe instrukcji użytkowania

Instrukcje użytkowania muszą być przeczytane i przestrzegane przez każdą osobę zaangażowaną w jedną z poniższych czynności lub zastosowań:

- Rozpakowywanie
- Montaż / instalacja
- Uruchomienie / obsługa
- Konserwacja / kontrola / pielęgnacja
- Rozwiązywanie problemów / naprawa
- Usuwanie odpadów

2.3. Informacje na temat tłumaczenia

Oryginalna instrukcja obsługi została napisana w języku niemieckim. Każdy inny dostępny język jest tłumaczeniem wersji niemieckiej.

2.4. Objaśnienie symboli

Symbol	Objaśnienie symboli
	**OSTRZEŻENIE** Symbol wskazuje na możliwe zagrożenia, które mogą prowadzić do śmierci lub poważnych obrażeń. Przed wykonaniem odpowiedniego kroku instalacji lub zastosowania należy zapoznać się z odpowiednią uwagą.
	**INFO** Symbol zawiera ważne informacje i wskazuje uszkodzenia materiału. Należy ich przestrzegać przed wykonaniem odpowiedniego kroku instalacji lub zastosowania, aby zrozumieć problemy i uniknąć uszkodzeń.
	**Oznakowanie CE** Symbol deklaruje zgodność produktu z obowiązującymi wymogami Wspólnoty Europejskiej. Aktualna deklaracja zgodności jest dostępna na żądanie w Home Deluxe GmbH.
	**Przeczytaj instrukcję obsługi** Symbol oznacza, że przed montażem/instalacją i/lub uruchomieniem urządzenia należy uważnie przeczytać instrukcję obsługi.

1.1. Ogólne informacje dotyczące instrukcji użytkowania

Instrukcja obsługi dotyczy okrągłego lustra XXL KALI. Zawiera ona ważne informacje dotyczące instalacji i obsługi. Przed użyciem produktu należy dokładnie zapoznać się z instrukcją obsługi, w szczególności z instrukcjami dotyczącymi bezpieczeństwa; instrukcję obsługi należy przechowywać w bezpiecznym miejscu. Produkt należy użytkować wyłącznie w sposób opisany w niniejszej instrukcji obsługi, aby zapobiec przypadkowym obrażeniom lub uszkodzeniom. W przypadku przekazania produktu osobie trzeciej należy również przekazać niniejszą instrukcję obsługi.

1.2. Przeznaczenie

Produkt jest wysokiej jakości, trwały i przeznaczony lub odpowiedni wyłącznie do użytku w prywatnych gospodarstwach domowych w rozsądnym i zwyczajowym zakresie. Ponadto nasz produkt **nie jest** przeznaczony do użytku komercyjnego. Produkt jest przeznaczony jako lustro do użytku wewnętrznego.

Produktu należy używać wyłącznie w sposób opisany w niniejszej instrukcji obsługi. Każde inne użycie jest uważane za nieprawidłowe i może skutkować uszkodzeniem mienia lub obrażeniami ciała. Producent nie ponosi odpowiedzialności za szkody spowodowane niewłaściwym lub nieprawidłowym użytkowaniem.

1.3. Ogólne instrukcje bezpieczeństwa

Ogólne ostrzeżenia o zagrożeniach



- Nieprawidłowa obsługa może prowadzić do poważnych obrażeń ciała i szkód materialnych. Z tego powodu montaż, instalacja, uruchomienie, rozwiązywanie problemów, konserwacja i naprawy mogą być wykonywane wyłącznie przez wykwalifikowane osoby.
- Produkt może być używany przez dzieci w wieku od 8 lat i starsze oraz osoby o ograniczonych zdolnościach fizycznych, sensorycznych lub umysłowych lub nieposiadające doświadczenia i wiedzy, jeśli są one nadzorowane lub zostały poinstruowane w zakresie korzystania z urządzenia w bezpieczny sposób i rozumieją związane z tym zagrożenia.
- Produkt należy instalować **tylko** wtedy, gdy zakres dostawy jest kompletny i w idealnym stanie.
- Należy upewnić się, że wszystkie części są prawidłowo zamontowane. Nieprawidłowy montaż grozi obrażeniami. Uszkodzone części mogą mieć wpływ na bezpieczeństwo i działanie.
- Nie należy wprowadzać żadnych zmian konstrukcyjnych w produkcie. Wszelkie modyfikacje muszą być autoryzowane na piśmie przez producenta i przeprowadzane zgodnie z instrukcjami.
- Sprawdzaj mocowanie w regularnych odstępach czasu .
- Produkt należy montować wyłącznie na ścianach, które są w stanie wytrzymać ciężar produktu. Należy użyć odpowiedniego materiału montażowego (kołków) do odpowiedniego stanu ściany. Jeśli ściana jest uszkodzona (np. pęknięcia itp.), należy skonsultować się ze specjalistą.
- Produkt nie jest przeznaczony do montażu na suficie i nie wolno go montować na suficie.

Niebezpieczeństwo dla dzieci



- Trzymać dzieci z dala od materiałów opakowaniowych. Połknięcie grozi zadławieniem!
- Podczas montażu dzieci należy trzymać z dala od miejsca montażu. Zakres dostawy zawiera małe części, które mogą zostać połknięte lub spowodować poważne obrażenia .
- Upewnij się, że małe dzieci nie wkładają małych części do ust.
- Produkt nie jest zabawką dla dzieci, ścianką wspinaczkową ani sprzętem sportowym. Poszczególne elementy produktu mogą się odłamać i spaść pod dużym obciążeniem, co może skutkować śmiercią.
- Nie instalować produktu bezpośrednio lub w bezpośrednim sąsiedztwie placu zabaw.
- Wyjaśnij dzieciom, jak prawidłowo korzystać z produktu i nigdy nie pozostawiaj ich bez nadzoru podczas zabawy.

Ryzyko obrażeń

Niewłaściwe obchodzenie się z produktem może prowadzić do obrażeń.



- Przed każdym użyciem należy sprawdzić produkt pod kątem widocznych uszkodzeń.
- Jeśli produkt jest uszkodzony, nie wolno go używać. Uszkodzone części należy naprawić lub wymienić na oryginalne części zamienne.
- Upewnij się, że produkt jest trwale zamocowany, aby zapobiec obrażeniom.

Ryzyko uszkodzenia



- Niewłaściwe obchodzenie się z produktem może prowadzić do jego uszkodzenia.
- Nie należy otwierać opakowania ostrymi przedmiotami (np. nożami, nożyczkami itp.), ponieważ może to spowodować uszkodzenie produktu.
- Nie należy wspinać się na produkt, ponieważ jego części mogą spaść.
- Nie używać produktu w pobliżu źródeł ciepła lub otwartego ognia.

Zagrożenie wybuchem



- Wewnątrz produktu nie należy przechowywać żadnych wysoce łatwopalnych, palnych lub wybuchowych substancji.

2. Cechy produktu

3.1 Dane techniczne

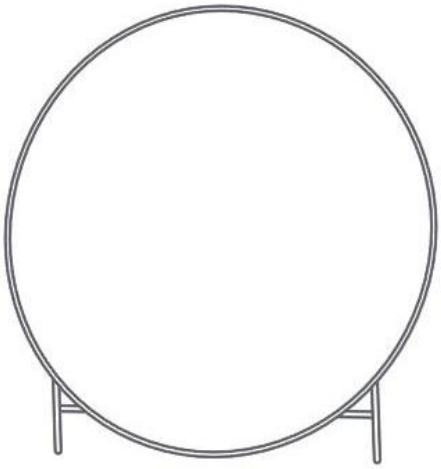

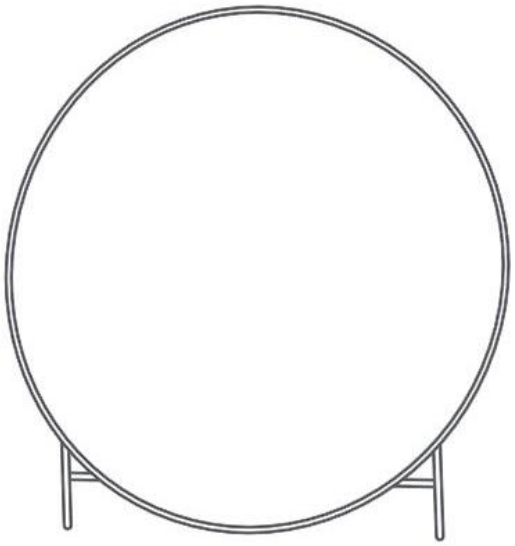

Lustro XXL ROUND KALI	140 cm	160 cm
Wymiary (szer. x gł. x wys.)	140 x 2 x 140 cm	160 x 2 x 160 cm
Kolorowa ramka	Czarny	Czarny
Szkło kolorowe	Szary	Szary
Grubość lustra	2 cm	2 cm
Waga	21 kg	27 kg

3. Zakres dostawy

W momencie dostawy należy sprawdzić opakowanie pod kątem uszkodzeń zewnętrznych. Ponadto, natychmiast po rozpakowaniu należy sprawdzić, czy zakres dostawy jest kompletny oraz czy produkt i wszystkie jego komponenty są w idealnym stanie. Produkt należy montować wyłącznie wtedy, gdy zakres dostawy jest kompletny i nieuszkodzony.

Komponenty

Nie.	Opis	Ilość	Komponent
A	Okrągłe lustro XXL	1	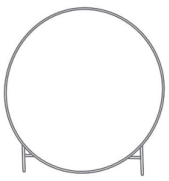

4. Montaż



- Należy zapoznać się ze wszystkimi informacjami dotyczącymi zdrowia i bezpieczeństwa.

4.1. Instrukcje bezpieczeństwa

Ryzyko obrażeń

Nieprawidłowa obsługa podczas instalacji może prowadzić do obrażeń



- Upewnij się, że paczka jest otwarta od góry.
- Do instalacji produktu wymagana jest rozległa wiedza techniczna. Produkt należy montować samodzielnie **tylko** wtedy, gdy
  - Masz pewność, że produkt można zainstalować w miejscu wybranym do montażu.
  - zrozumienie instrukcji obsługi.
  - posiadasz niezbędne narzędzia.
  - posiadasz niezbędną wiedzę techniczną.
- Podczas montażu należy trzymać dzieci i zwierzęta domowe z dala od miejsca instalacji produktu. Zakres dostawy zawiera małe części, które mogą zostać połknięte lub spowodować poważne obrażenia.
- Produkt należy instalować **tylko** wtedy, gdy zakres dostawy jest kompletny i w idealnym stanie.
- Przed instalacją produktu należy sprawdzić ścianę w miejscu instalacji, aby upewnić się, że jest ona w stanie trwale wytrzymać obciążenie. Należy użyć odpowiedniego materiału mocującego w zależności od stanu ściany. Jeśli ściana jest uszkodzona (np. pęknięcia itp.), należy skonsultować się z inżynierem budowlanym.
- Przed instalacją należy sprawdzić, czy pod tynkiem/cegłą nie znajdują się kable lub inne przewody.
- Należy pamiętać, że nośność materiału mocującego i geometria otworu mają decydujące znaczenie.
- Błędy obsługi, błędy montażowe lub uszkodzenia spowodowane montażem nie są objęte gwarancją.
- Nie należy wprowadzać żadnych zmian konstrukcyjnych w produkcie bez konsultacji z producentem; może to prowadzić do niebezpiecznych sytuacji i unieważnienia gwarancji.
- Do instalacji produktu wymagane są co najmniej 2 osoby.
- Podczas montażu należy nosić odzież ochronną, taką jak okulary ochronne, obuwie ochronne i rękawice ochronne.
- **Chcielibyśmy podkreślić, że Home Deluxe GmbH nie ponosi żadnych kosztów instalacji lub usług ręcznych - takich jak koszty elektryka lub porównywalne koszty specjalistyczne.**

4.2. Montaż produktu

Produkt jest dostarczany w stanie rozmontowanym i można go zmontować przy niewielkim wysiłku. Należy dokładnie przestrzegać instrukcji montażu. W przypadku nieprzestrzegania instrukcji nie można zagwarantować prawidłowego działania i bezpieczeństwa produktu.

Wymagane narzędzia

	Ołówek		Taśma miernicza
	Wiertarka		Młotek

- **Uwaga:** Należy uważnie przeczytać poniższe instrukcje.

Montaż luster na podłodze

Ilustracja	Opis
 	**Krok 1:** - Po otwarciu pudełka tył lustra wygląda następująco. Należy pamiętać, że podstawki nie można bezpośrednio rozdzielić!

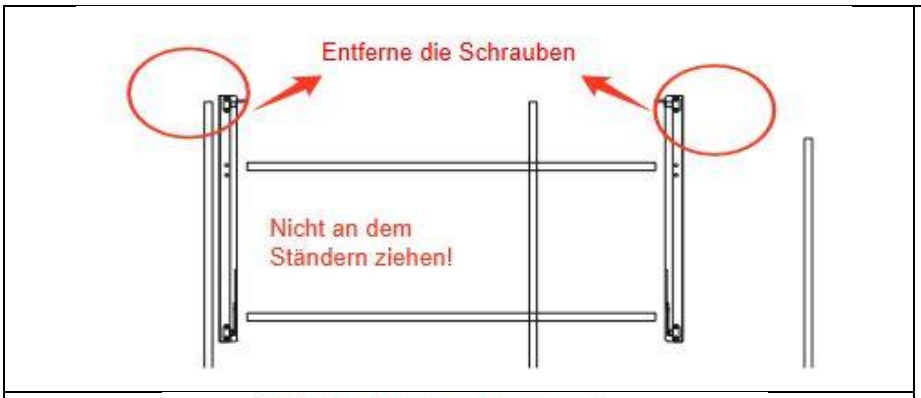

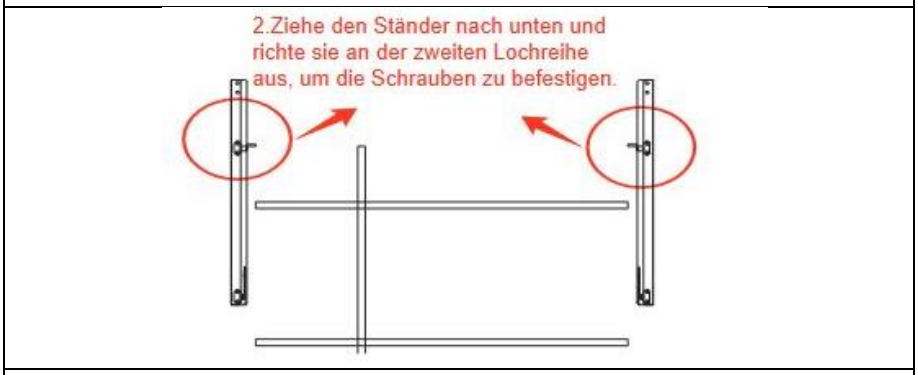

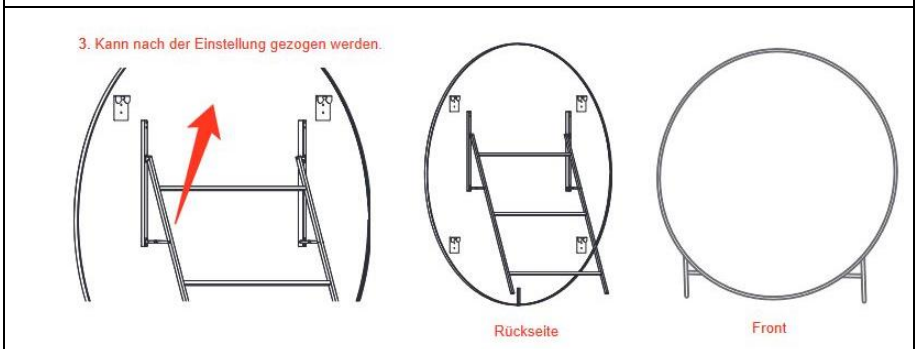

Krok 3:

- Jeśli chcesz umieścić podstawę lustra na podłodze, wykonaj 3 poniższe kroki, aby wyregulować podstawę.

1. Odkręć śruby
2. Pociągnij podstawę w dół i wyrównaj ją z drugim rzędem otworów, aby przymocować śruby.
3. Po regulacji można wyciągnąć stojak

Montaż luster na ścianie

Ilustracja	Opis
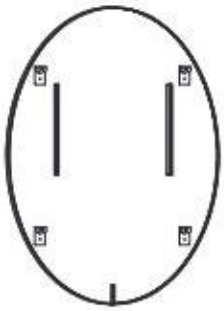	**Krok 1:** - Wykręć śruby z podstawki z tyłu lusterka. Zdejmij podstawki i załóż je ponownie.
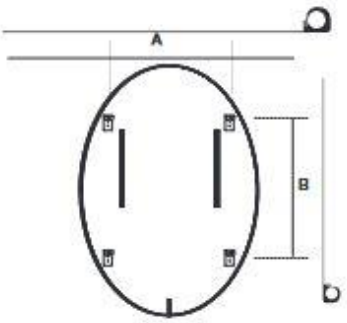	**Krok 2:** - Wyrównaj otwory w podstawie z dolną krawędzią lustra.
	**Krok 3:** - Za pomocą wiertarki wywierć otwory w ścianie.
	**Krok 4:** - Użyj młotka, aby wbić kołki w otwory.
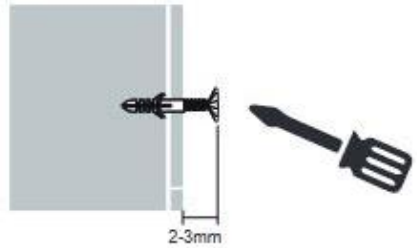	**Krok 5:** - Wkręć śruby w kołki.
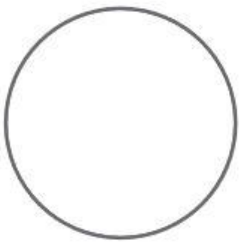	**Krok 6:** - Zawieś lustro i instalacja jest zakończona.

5. Zastosowanie

5.1. Instrukcje bezpieczeństwa

Należy uważnie przeczytać poniższe informacje dotyczące zdrowia i bezpieczeństwa.

Ryzyko obrażeń

Nieprawidłowa obsługa podczas pracy może prowadzić do obrażeń



- Nie używaj uszkodzonego lub niekompletnego produktu.
- Nie należy wprowadzać żadnych zmian konstrukcyjnych w produkcie bez konsultacji z producentem.
- Produkt nie jest zabawką dla dzieci, ścianką wspinaczkową ani sprzętem sportowym. Dzieci nie mogą bawić się tym produktem.
- Nie wieszać żadnych przedmiotów na produkcie.

5.2. Pierwsze uruchomienie

Przed pierwszym użyciem produktu należy sprawdzić, czy nie jest on uszkodzony. Produkt może być używany tylko wtedy, gdy jest nieuszkodzony.

5.3. Działanie

Sprawdź przed użyciem produktu,

- właściwy stan.

6. Rozwiązywanie problemów

Jeśli podczas pracy urządzenia wystąpią następujące usterki, należy sprawdzić ich przyczyny, korzystając z poniższej tabeli. Jeśli usterki nie można usunąć za pomocą wymienionych środków, należy wyłączyć produkt z eksploatacji.

Błąd	Możliwa przyczyna	Rozwiązanie
Produkt chwieje się lub wibruje.	- Śruby mocujące poluzowały się - Produkt jest nieprawidłowo lub krzywo podłączony do urządzenia - Użyto niewłaściwego materiału mocującego	- Dokręcić śruby mocujące - Sprawdź produkt i zamontuj go prawidłowo - Otwory zostały wywiercone nieprawidłowo - Materiał mocujący musi pasować do składu ściany (np. kołki prawidłowo).
Produkt wisi krzywo	- Śruby mocujące poluzowały się - Produkt jest przeciążony	- Dokręcić śruby mocujące - Produkt odciążający

Jeśli wystąpi inny problem z produktem, prosimy o kontakt.

7. Konserwacja i pielęgnacja

7.1. Instrukcje bezpieczeństwa

Ryzyko obrażeń



Nieprawidłowa obsługa podczas pracy może prowadzić do obrażeń

- Nie używaj produktu, jeśli w pobliżu prowadzone są prace, takie jak mycie okien.
- Czyszczenie i konserwacja nie mogą być wykonywane przez dzieci.



Powierzchnie należy czyścić wilgotną szmatką i łagodnym detergentem. Do czyszczenia nie należy używać agresywnych środków czyszczących ani myjek wysokociśnieniowych. Należy również postępować zgodnie z instrukcjami producenta środka czyszczącego.

8. Demontaż

8.1. Instrukcje bezpieczeństwa

Ryzyko obrażeń



Niewłaściwe obchodzenie się z urządzeniem podczas demontażu może prowadzić do obrażeń.

- Przed demontażem należy zabezpieczyć produkt przed upadkiem.

Demontaż produktu należy przeprowadzić w kolejności odwrotnej do montażu. (**patrz rozdział Montaż**)

9. Instrukcje dotyczące utylizacji



- Produkt i wszystkie jego komponenty należy utylizować zgodnie z lokalnymi i krajowymi przepisami, aby zapobiec szkodom dla środowiska.
- Nasze opakowania są wykonane z materiałów przyjaznych dla środowiska. Mogą one zostać poddane recyklingowi i w ten sposób służyć jako cenne surowce. Materiały opakowaniowe (karton, zabrudzone opakowania itp.) należy utylizować oddzielnie i profesjonalnie, zgodnie z obowiązującymi przepisami krajowymi.
- W razie wątpliwości dotyczących utylizacji należy skontaktować się z działem obsługi klienta.
- Informacje na temat prawidłowej utylizacji można również uzyskać w lokalnych centrach utylizacji odpadów.

Home Deluxe GmbH
Schanzeweg 2
32312 Lübbecke
Niemcy
Tel: +49 (0)5743 6181-0
www.home-deluxe-gmbh.de

GA-284-00_kali
2025/05